コンパクトエジェクタ SCPb/SCPi FS RP

吸込量 75〜185 l/min

METAL

コンパクトエジェクタ SCPb/SCPi FS RP

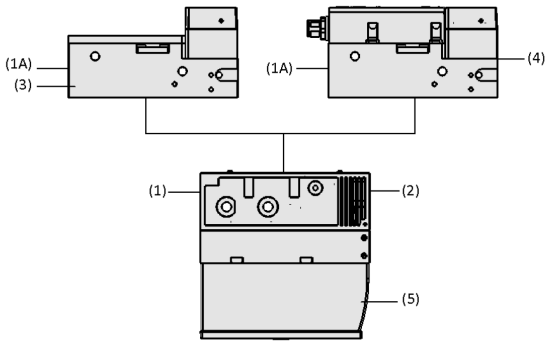

システムデザイン コンパクトエジェクタ SCPb/SCPi FS RP

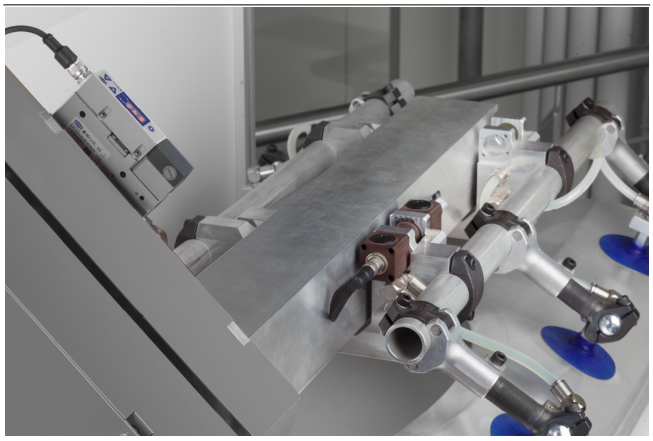

車体部品の搬送に使用されるコンパクトエジェクタ SCPi FS RP

業界特有のアプリケーションへの適合性

アプリケーション

- 鋼板など気密性ワークの搬送に適した省エネタイプのコンパクトエジェクタ
- 外部圧縮エアによる、吸着と真空破壊機能の制御
- ロボットやグリッパーに直接外部から電気を供給をしない場合や、エジェクタと電磁弁を別置きしたい場合に最適
- 油の付着したワークの取り扱いや、汚れ、湿気、振動などを伴う過酷な環境下で使用可能
- 高速でのピックアンドプレースを実現し、サイクルタイムを短縮

デザイン

- 高強度プラスチック製の本体
- 電気接続不要の空圧式エアセービングシステムを搭載
- 吸着 (1) または真空破壊 (1A) を制御するための圧縮エア接続口、真空エア接続口 (2)
- 真空スイッチや操作パネルが付属しないSCPb-FS (3): 手動でスイッチングポイントを調節可能
- 操作パネルやディスプレイ付きのSCPiバージョン (4): M12コネクタによる電気接続
- オープンサイレンサ (5)

製品特徴

- 空圧制御式のコンパクトエジェクタのため、電気配線のない場所で使用可能
- エアーセービング機能を搭載し、圧縮エアの消費を最大80%削減
- (SCPi-FS) 一般的なフィールドバスシステムに乗り入れ可能なIO-Link通信に対応し、遠隔でのリアルタイムモニタリングや設定変更が可能
- コンディションモニタリングによって予知保全が可能になり、ダウンタイムの削減や工場の効率が向上

© J. Schmalz GmbH / 技術的な変更がある場合がございます / 上で生成された 20.12.2023

シュマルツに連絡してください。 Schmalz K.K / 〒224-0027 横浜市都筑区大棚町3001-7/ +81 45 565-5150 / schmalz@schmalz.co.jp

コンパクトエジェクタ SCPb/SCPi FS RP

吸込量 75〜185 l/min

発注コード コンパクトエジェクタ SCPb/SCPi FS RP

SCPi-FS	–	25	–	NO	–	RP	–	M12-5
1		2		3		4		5

1 – 製品仕様

タイプ	種類
SCPb-FS	外部制御型 (電磁弁 別置き)、真空スイッチなし
SCPi-FS	外部制御型 (電磁弁 別置き)、真空スイッチ付き

2 – ノズル径

タイプ	サイズ
(例) 25	Ø 2.5 mm

3 – 吸着バルブ

タイプ	種類
NO	ノーマルオープン

4 – 製品仕様

タイプ	種類
RP	空圧制御式エアセービング機能搭載

5 – 電気接続 (SCPi-FSのみ)

タイプ	種類
M12-5	M12オネジ、5ピン

コンパクトエジェクタ SCPb / SCPi FS RPは、すぐに接続可能な製品として納品されます。 (電気接続ケーブルは別途お求めください)

スペアパーツ: サイレンサ

アクセサリ: 電気接続ケーブル

発注データ コンパクトエジェクタ SCPb/SCPi FS RP

型式	製品コード
SCPb-FS 15 NO RP	10.02.02.05560
SCPb-FS 20 NO RP	10.02.02.05561
SCPb-FS 25 NO RP	10.02.02.05562
SCPi-FS 15 NO RP M12-5	10.02.02.05436
SCPi-FS 20 NO RP M12-5	10.02.02.05438
SCPi-FS 25 NO RP M12-5	10.02.02.05440

発注データ スペアパーツ コンパクトエジェクタ SCPb/SCPi FS RP

型式		製品コード
サイレンサー	SD 111x21x45 SMPi/SCPi	10.02.02.03381

発注データ アクセサリ コンパクトエジェクタ SCPb/SCPi FS RP

型式		製品コード
接続ケーブル、M12-5ソケット、5m、PUR、ストレート	ASK B-M12-5 5000 K-5P	21.04.05.00080
接続ケーブル、M12-5 ソケット、M12-5 プラグ、1 m、PUR、ストレート	ASK B-M12-5 1000 S-M12-5	21.04.05.00158

シュマルツに連絡してください。 Schmalz K.K / 〒224-0027 横浜市都筑区大棚町3001-7/ +81 45 565-5150 / schmalz@schmalz.co.jp

コンパクトエジェクタ SCPb/SCPi FS RP

吸込量 75〜185 l/min

テクニカルデータ コンパクトエジェクタ SCPb/SCPi FS RP

型式		最大真空度 [%]	吸込量（最大）[l/min]	吸込量（最大）[m^3/h]	吸着時のエア消費量 [l/min]	吸着時のエア消費量 [m^3/h]	真空破壊時の最大エア消費量 [l/min]
SCPb	15	85	75	4.5	115	7	310
SCPb	20	85	135	8.1	190	12	310
SCPb	25	85	185	11.1	290	18	310
SCPi	15	85	75	4.5	115	7	310
SCPi	20	85	135	8.1	190	12	310
SCPi	25	85	185	11.1	290	18	310

型式		ノイズレベルフリー [dB(A)]	吸着時のノイズレベル [dB(A)]	圧力範囲（作動圧） [bar]	圧縮エア推奨ホース内径 [mm]*	真空エア推奨ホース内径 [mm]**	本体質量 [g]	作動温度 [°C]
SCPb	15	76	66	4.0 ~ 7.0 bar	6	6	585	5 ~ 50 °C
SCPb	20	76	73	4.0 ~ 7.0 bar	6	8	585	5 ~ 50 °C
SCPb	25	77	74	4.0 ~ 7.0 bar	6	9	585	5 ~ 50 °C
SCPi	15	76	66	4.0 ~ 7.0 bar	6	6	615	5 ~ 50 °C
SCPi	20	76	73	4.0 ~ 7.0 bar	6	8	615	5 ~ 50 °C
SCPi	25	77	74	4.0 ~ 7.0 bar	6	9	615	5 ~ 50 °C

*最大長2 m用

**最大長2 m用

シュマルツに連絡してください。 Schmalz K.K / 〒224-0027 横浜市都筑区大棚町3001-7/ +81 45 565-5150 / schmalz@schmalz.co.jp

コンパクトエジェクタ SCPb/SCPi FS RP

吸込量 75〜185 l/min

パフォーマンスデータ コンパクトエジェクタ SCPb/SCPi FS RP

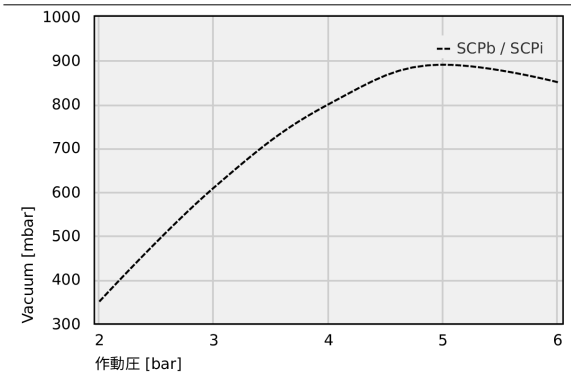

異なる作動圧での到達真空度

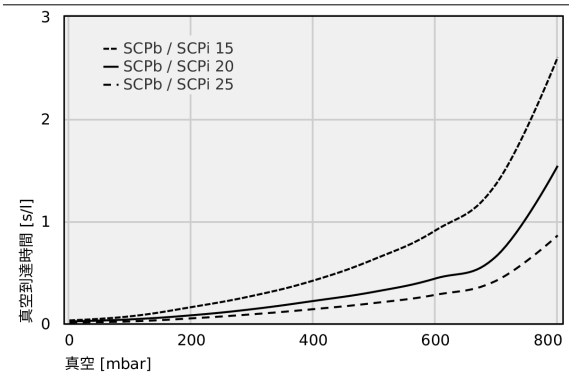

各真空レベルにおける真空到達時間 [s/l]

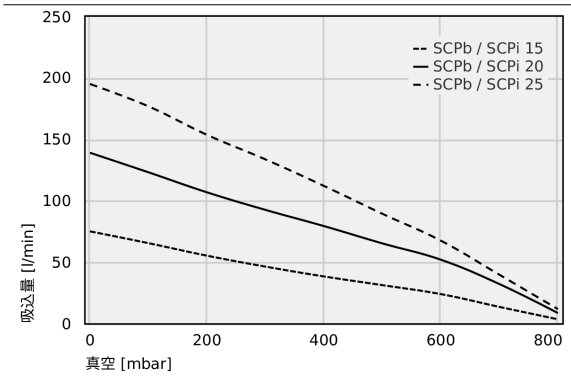

各到達真空圧における吸込量 [l/min]

異なる作動圧での到達真空度

	2	3	4	5	6
SCPb / SCPi	350	610	800	890	850

シュマルツに連絡してください。 Schmalz K.K / 〒224-0027 横浜市都筑区大棚町3001-7/ +81 45 565-5150 / schmalz@schmalz.co.jp

コンパクトエジェクタ SCPb/SCPi FS RP

吸込量 75〜185 l/min

各真空レベルにおける真空到達時間 [s/l]

	0	100	200	300	400	500	600	700	800
SCPb / SCPi 15	0.03	0.07	0.16	0.27	0.42	0.63	0.91	1.37	2.60
SCPb / SCPi 20	0.02	0.04	0.08	0.14	0.22	0.31	0.44	0.66	1.54
SCPb / SCPi 25	0.01	0.02	0.05	0.09	0.14	0.20	0.28	0.42	0.86

各到達真空圧における吸込量 [l/min]

	0	100	200	300	400	500	600	700	800
SCPb / SCPi 15	75.0	65.4	55.2	46.3	38.3	31.2	23.9	13.5	3.4
SCPb / SCPi 20	139.0	123.1	106.8	92.5	79.3	65.2	51.9	32.1	8.5
SCPb / SCPi 25	195.0	176.8	153.6	133.6	112.0	89.3	67.4	39.7	11.7

シュマルツに連絡してください。 Schmalz K.K / 〒224-0027 横浜市都筑区大棚町3001-7/ +81 45 565-5150 / schmalz@schmalz.co.jp

コンパクトエジェクタ SCPb/SCPi FS RP

吸込量 75〜185 l/min

デザインデータ コンパクトエジェクタ SCPb/SCPi FS RP

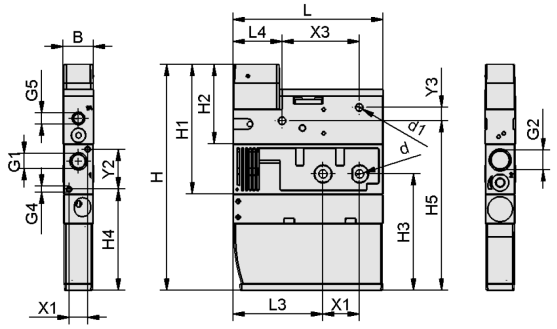

SCPi FS RP

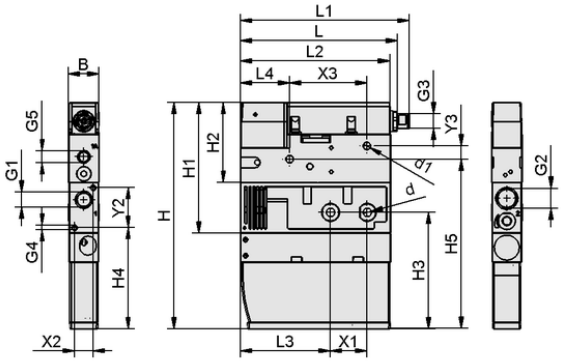

SCPb FS RP

シュマルツに連絡してください。 Schmalz K.K / 〒224-0027 横浜市都筑区大棚町3001-7/ +81 45 565-5150 / schmalz@schmalz.co.jp

コンパクトエジェクタ SCPb/SCPi FS RP

吸込量 75〜185 l/min

デザインデータ コンパクトエジェクタ SCPb/SCPi FS RP

型式	B [mm]	d [mm]	d1 [mm]	G1	G2	G3	G4	G5	H [mm]	H1 [mm]	H2 [mm]	H3 [mm]	H4 [mm]	H5 [mm]	L [mm]	L1 [mm]	L2 [mm]	L3 [mm]	L4 [mm]	X1 [mm]	X2 [mm]	X3 [mm]	Y2 [mm]	Y3 [mm
SCPb	23	7	6	G1/4-F	G3/8-F	-	M4-IG	G1/8"-F	170.0	98	60.0	88	76	128	112.5	-	-	68	37	28	14	58	30	10
SCPi	23	7	6	G1/4-F	G3/8-F	M12x1-M	M4-IG	G1/8"-F	170.0	98	60.0	88	76	128	118.0	127	113	68	37	28	14	58	30	10

マルチメディアによる製品紹介

メディア	リンク
製品紹介映像	https://vimeo.com/147436675 https://vimeo.com/499226536

シュマルツに連絡してください。 Schmalz K.K / 〒224-0027 横浜市都筑区大棚町3001-7/ +81 45 565-5150 / schmalz@schmalz.co.jp